Electrolux PROFESSIONAL

Modularna horizontalna linija thermaline 80 - 4 zone indukcijska ploča, gornji model na pećnici, 1 strana s povišenjem V=800

STAVKA #:

MODEL #

NAZIV #

SIS #

AIA #



588431 (MAIMFBH8AO) Indukcijska ploča, 4 zone, upravljanje s jedne strane, zidna zaštita, iznad pećnice

Kratke specifikacije

Br. stavke:

Jedinica izrađena u skladu s DIN 18860_2 s gornjim vrhom od 20 mm i postoljem s udubljenjem od 70 mm. Unutarnji okvir za robusnu čvrstoću od nehrđajućeg čelika. 2 mm vrh u 1.4301 (AISI 304). Konstrukcija ravne površine, lako se čisti. THERMODUL sustav spajanja omogućuje radnu plohu bez proreza kada su jedinice spojene i izbjegava prodiranje nečistoća. Glatka staklokeramička površina bez "mrtvih" točaka omogućuje brzo i jednostavno čišćenje. Sadrži 9 razina snage s brzim postavljanjem do pune snage grijanja i vrlo malim razinama disperzije topline u kuhinju. Zaštita od pregrijavanja isključuje napajanje u slučaju pregrijavanja. Metalne ručice s ugrađenim higijenskim silikonskim "soft" gripom , nježnim hvatom, omogućuju lakše rukovanje i čišćenje. Električno statična pećnica kao postolje, s vratima pećnice debljine 40 mm i osnovnom pločom od rebrastog emajliranog čelika. Izrađen prema 1.4301 (AISI 304). Komora pećnice s 2 razine vodilica za 2/1 GN police za omogućavanje istovremenog i bržeg kuhanja. Termostat za intenzivne uvjete rada s temperaturnim rasponom do 300°C, elektroničkim senzorom za preciznu kontrolu temperature i ručnu kontrolu vlažnosti u komori za pečenje. Gornji grijaći element također se može koristiti za roštiljanje, sa ili bez ventilacijskog načina rada. Konstrukcija ravne površine, lako se čisti. Zaštita od pregrijavanja isključuje napajanje u slučaju pregrijavanja. Funkcija pripravnosti štedi energiju i brzo obnavlja maksimalnu snagu. Ergonomski dizajnirani metalni gumbi i ručke pećnice s ugrađenim higijenskim silikonskim "soft" ručkom omogućuju lakše rukovanje i čišćenje.

ODOBRENJE:

Glavne značajke

- Brzina zagrijavanja/ ponovnog zagrijavanja do pune snage.
- Niska razina disperzije topline u kuhinju.
- Zaštita od pregrijavanja: temperaturni senzor isključuje napon u slučaju pregrijavanja.
- Lonci se jednostavno prenose sa jedne zone na drugu, bez dizanja.
- Glatka stakleno-keramička površina može se jednostavno i brzo očistiti, jamčeći maksimalnu higijenu.
- Svi važni dijelovi su lako dostupni sa prednje strane.
- Sustav prijanjanja između uređaja THERMODUL spoj neomogućuje dostup prljavštine do suštinskih dijelova uređaja te pojednostavnjuje micanje uređaja uslijed zamjene ili servisa.
- Metalni regulatori sa higijenskom oblogom "soft" (nježan) dodir za jednostavno rukovanje i čišćenje. Specijalni dizajn regulatora onemogućava dostup prljavštine ili tekuće do vitalnih dijelova uređaja.
- 9 razina snage.
- Veliki, lako vidljivi digitalni displej za prikaz temperature i razine snage, proizveden je od temperiranog stakla kako bi bio otporan na grijanje i kemikalije.
- Uređaj izrađen u skladu sa DIN 18860_2 sa soklom od 70mm.
- 40 mm debljina vrata pećnice za bolju izolaciju.
- Ručke su ergonomski dizajnirane sa silikonskom "soft" ručkom za jednostavno rukovanje i čišćenje.
- Komora pećnice ima 2 razine vodilica za smještaj 2/1 GN posuda i rebrastu emajliranu čeličnu ploču.
- Termostat za intenzivne uvjete rada s rasponom temperature do 300°C.
- Gornji grijač pećnice također se može koristiti za roštiljanje.
- Ručna kontrola vlažnosti u komori pećnice.
- Elektronički senzor za preciznu kontrolu temperature.
- Temperatura pećnice do 300°C.

Konstrukcija

- Kontrolna lampica za svaku zonu.
- Radna ploha 2mm u od nehrđajućeg čelika 1.4301 (AISI 304).
- Ravna radna ploha sa minimalnim mogućim zonama nečistoća za jednostavno čišćenje cjelokupne površine.
- Uređaj izrađen u skladu sa DIN 18860_2 i 20mm debljine okapnice.
- Uređaj izrađen u skladu sa normama DIN 18860_2 sa 20mm okapnice i 70mm sokla.
- Zaštita od vode IPX5.
- Unutarnji okvir za robusnu čvrstoću od nehrđajućeg čelika.

Održivost

- Pozicija "pauze- stand by" za uštedu energiju i brzu rekuperaciju maksimalne snage.
- Ovaj model je u skladu sa švicarskim Pravilnikom o energetskoj učinkovitosti (730.02).

Uključena dodatna oprema

- 1 x Kromirana rešetka GN 2/1 za pećnice PNC 910652

Opcijska dodatna oprema

- Strugalo za infracrvena i indukcijska kuhala PNC 910601 ❑
- Limovi za pečenje GN 2/1 za pećnice PNC 910651 ❑
- Čelična podložna ploča GN 2/1 za šamotnu ploču u pećnici PNC 910655 ❑
- Šamotna ploča GN 2/1 za pećnicu PNC 910656 ❑
- Komplet spojnih šina za uređaje, zidna zaštita, 800 mm PNC 912497 ❑
- Polica za porcioniranje, 800mm širina PNC 912526 ❑
- Polica za porcioniranje, 800mm širina PNC 912556 ❑
- Sklopna polica 300x800mm PNC 912577 ❑
- Sklopna polica 400x800mm PNC 912578 ❑
- Fiksna bočna polica 200x800mm PNC 912583 ❑
- Fiksna bočna polica 300x800mm PNC 912584 ❑
- Fiksna bočna polica 400x800mm PNC 912585 ❑
- Prednji sokl od nehrđajućeg čelika, širina 800mm PNC 912598 ❑
- Sokl od nehrđajućeg čelika lijevo i desno, uz zid, širina 800mm PNC 912622 ❑
- Bočni sokli od nehrđajućeg čelika, lijevo i desno, leđa na leđa, 1610mm širina PNC 912625 ❑
- Sokl od nehrđajućeg čelika, uz zid, 800mm širina PNC 912806 ❑
- Komplet spojnih šina za uređaje, zidna zaštita: modular 80 (na lijevo), ProThermetic samopodižuća (na desno), ProThermetic stacionarna (na lijevo) na ProThermetic samopodižuća (na desno) PNC 912977 ❑
- Komplet spojnih šina za uređaje, zidna zaštita: modular 80 (na desno), ProThermetic samopodižuća (na lijevo), ProThermetic stationary (na desno) to ProThermetic samopodižuća (na lijevo) PNC 912978 ❑
- Stražnja ploča, 800x800 mm, za jedinice sa zidnom zaštitom PNC 913026 ❑
- Panel od nehrđajućeg čelika, 800x800mm, uz zid, lijeva strana PNC 913094 ❑

Tvrtka zadržava pravo promjene bez prethodne najave.
Sve informacije bile su točne u vrijeme tiskanja.

• Panel od nehrđajućeg čelika, 800x800mm, flush spoj, uz zid, desna strana	PNC 913098	❑
• Završni set, flush spoj, zidna zaštita, lijevo	PNC 913113	❑
• Završni set, flush spoj, zidna zaštita, desno	PNC 913114	❑
• Završni set (12,5 mm) za jedinice thermaline 80, zidna zaštita, lijevo	PNC 913204	❑
• Završni set (12,5 mm) za jedinice thermaline 80, zidna zaštita, desno	PNC 913205	❑
• U-voda za postavljanje leđa na leđa, zidna zaštita	PNC 913226	❑
• Umetak profila- d=800mm	PNC 913230	❑
• Bočni pojačani panel samo u kombinaciji sa bočnom policom za instalaciju uz zid, lijevo	PNC 913264	❑
• Bočni pojačani panel samo u kombinaciji sa bočnom policom, za instalaciju uz zid, desno	PNC 913266	❑
• Filter širina 800mm, ThermaLine 80/85/90	PNC 913665	❑
• Pregradna ploča od nehrđajućeg čelika, 800x800 mm, (koristi se isključivo između Electrolux Professional Thermaline Modular 80 i Thermaline C80)	PNC 913669	❑
• Glavni prekidač 60A	PNC 913677	❑
• Bočna stranica od nehrđajućeg čelika, 800x800 mm, flush spoj (koristiti isključivo uza zid, uz nišu i između Electrolux Professional Thermaline i ProThermetic uređaja i vanjskih uređaja – pod uvjetom da su barem istih dimenzija)	PNC 913685	❑

Tvrtka zadržava pravo promjene bez prethodne najave.
Sve informacije bile su točne u vrijeme tiskanja.

Prednja/e

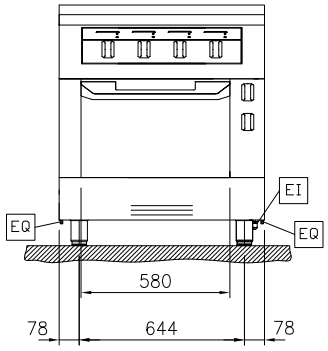

Bočna/o

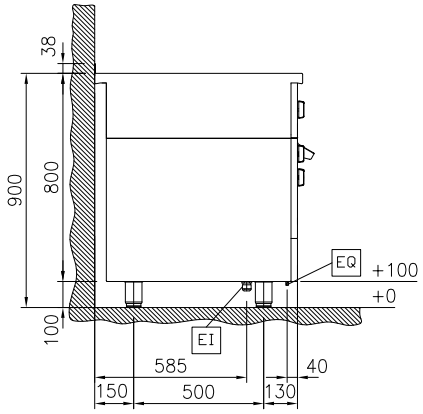

EI = Električki priključak
EQ = Ekvipotencijalni vijak

Gornja/e

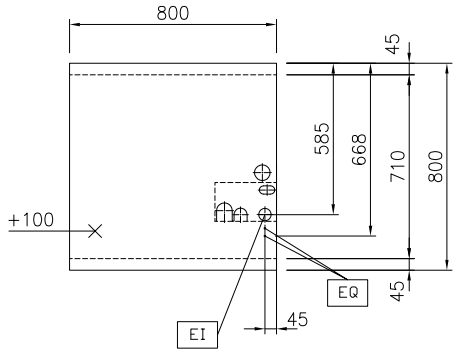

Tvrtka zadržava pravo promjene bez prethodne najave.
Sve informacije bile su točne u vrijeme tiskanja.

Electrolux PROFESSIONAL

Modularna horizontalna linija thermaline 80 - 4 zone indukcijska ploča, gornji model na pećnici, 1 strana s povišenjem V=800

Električki

Napon napajanja:	400 V/3N ph/50/60 Hz
Ukupna snaga:	25 kW

Ključne informacije:

Vanjske dimenzije, širina:	800 mm
Vanjske dimenzije, dubina:	800 mm
Vanjske dimenzije, visina:	800 mm
Neto težina:	121 kg
Konfiguracija:	Na pećnici;Pristup s jedne strane
Snaga prednjih ploča:	5 - 5 kW
Snaga stražnjih ploča:	5 - 5 kW
Dimenzija prednjih ploča:	320x330 320x330
Dimenzija stražnjih ploča:	320x330 320x330
Dimenzija indukcijske ploče (širina):	800 mm
Dimenzija indukcijske ploče (dubina):	800 mm

Održivost

Potrošnja struje:	40.9 Amps

Tvrtka zadržava pravo promjene bez prethodne najave.
Sve informacije bile su točne u vrijeme tiskanja.